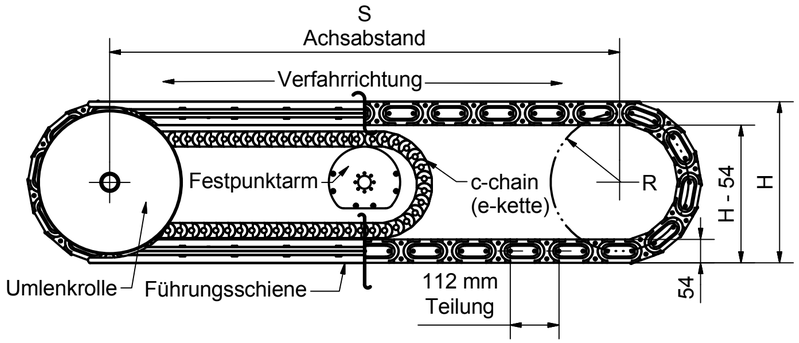

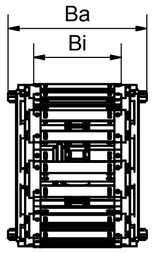

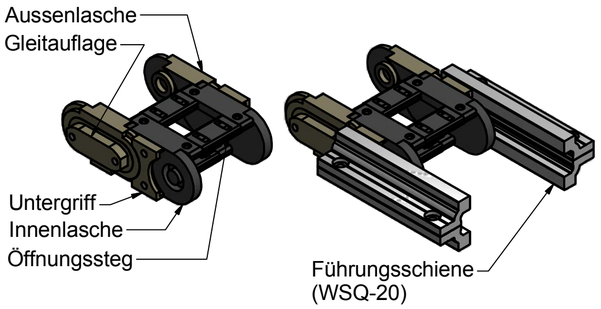

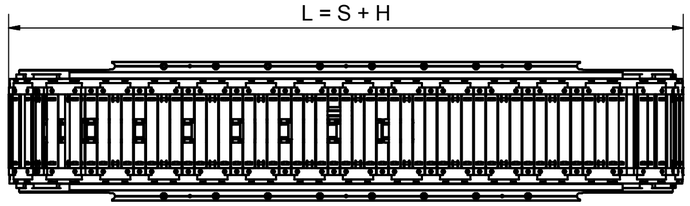

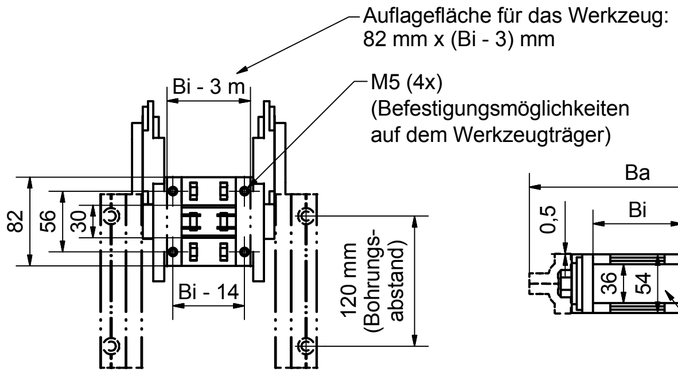

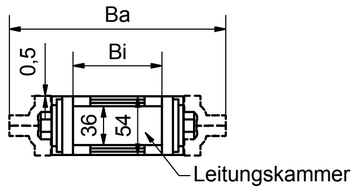

Varianten:

Prinzip:

☐ "horizontale" pikchain Anwendung:

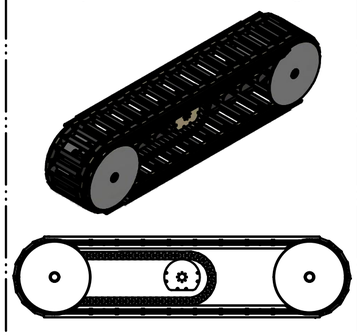

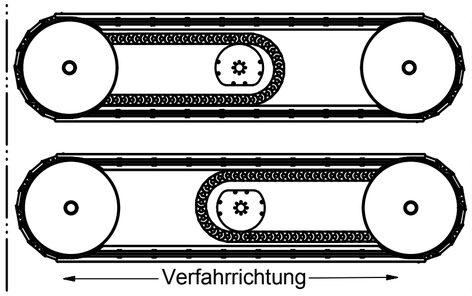

☐ auf der Seite liegende pikchain Anwendung:

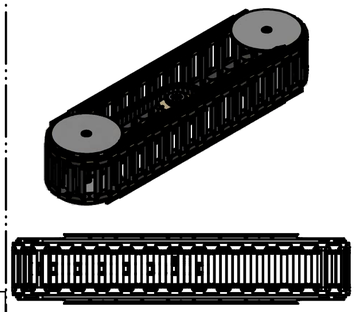

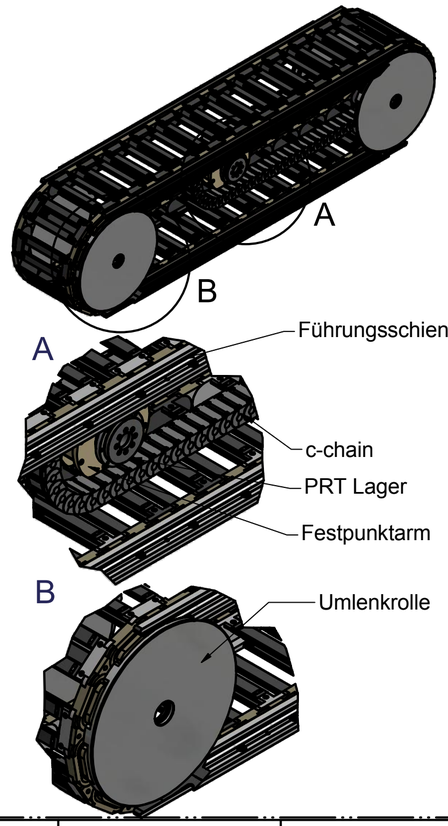

☐ stehende pikchain Anwendung:

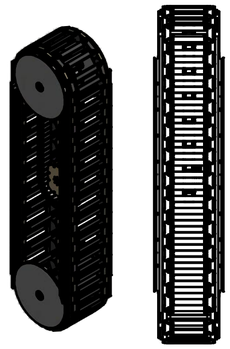

technische Daten:

Geschwindigkeit _____[m/s] Beschleunigung _____[m/s²]

Umdrehungen / Tag _____ Umdrehungen / Jahr _____

Temperatur _____[°C] Feuchtigkeit _____[%]

Staub-Schmutz-Späne _____ Verfahrrichtung ☐im Uhrzeigersinn ☐im Gegenuhrzeigersinn ☐Gegen- und Uhrzeigersinn

Betriebsart ☐kontinuierlich ☐pulsierend

Kettenbreite Ba _____[mm] Kettenradius R _____[mm]

Achsabstand S _____[mm] Anzahl bestückter Förderkettenglieder _____
(oder Anzahl der Kettenglieder) (und das Gewicht und die Höhe vom Schwerpunkt des Bauteils)

Ausführung mit: ☐c-chain ☐ PRT Lager am Festpunkt

Auf der Seite liegende, horizontale oder stehende Anwendung ? Variante ankreuzen !

Besonderheiten: _____

_____

Einsatzbereich: _____

_____

$v_{max.}$ = 2 m/s
$a_{max.}$ = 20 m/s²
Achsabstand bis zu 3 m
Max. Zusatzlast pro Förderkettenglied: ca. 2 kg
Antrieb über Umlenkrolle

Ausführung möglich mit:
- BUS-System
- Spannungsversorgung
- Druckluftversorgung
- Aktoren: z.B. ele. Greifer; Vakuum-Sauggreifer; Bearbeitungseinheit
- Sensoren: z.B. Initatoren, Prüfeinheiten

Größen und Breiten:

Radius	Radius 123	Radius 159	Radius 213
R	123	160	213
H	300	372	480
D	246	320	426

Art. Nr.	Bi	Ba	R		
PC2.08.R.0	80	200	123	160	213
PC2.09.R.0	90	210	123	160	213
PC2.10.R.0	100	220	123	160	213
PC2.13.R.0	130	250	123	160	213
PC2.14.R.0	140	260	123	160	213
PC2.15.R.0	150	270	123	160	213
PC2.18.R.0	180	300	123	160	213
PC2.20.R.0	200	320	123	160	213
PC2.21.R.0	210	330	123	160	213
PC2.23.R.0	230	350	123	160	213
PC2.26.R.0	260	380	123	160	213
PC2.28.R.0	280	400	123	160	213
PC2.31.R.0	310	430	123	160	213
PC2.32.R.0	320	440	123	160	213
PC2.33.R.0	330	450	123	160	213

Leitungen:

Anzahl	Hersteller / Art. Nr.:	Querschnitt [mm²]	Außendurchmesser [mm]	Gewicht [kg/m]	zul. Biegeradius [mm]

Diese Zeichnung ist eine Ableitung eines 3D-Modells.
Nicht dargestellte Maße sind dem Modell zu entnehmen!

Bauteilvolumen:

Schutzvermerk nach DIN ISO 16016 beachten

Für Ø gilt die halbe Toleranz Bohrung + Welle -

Zulässige Abweichung für Maße ohne Toleranzangabe								
Nennmaßbereich	über	0,5	6	30	120	315	1000	2000
	bis	6	30	120	315	1000	2000	4000
"mittel" DIN 7168		± 0,1	± 0,2	± 0,3	± 0,5	± 0,8	± 1,2	± 2

Übereinstimmung der Kopie mit dem Original

Maßstab:

Werkstoff:

Stand: 16.05.2014

Z.Nr.: 57329.2

	Datum	Name
Bearbeitet	08.11.2013	D.Barten
Geprüft	25.11.2013	
Name	A.Hermey	

pikchain Projektierungsbogen

igus
Spicher Str. 1a
51147 Köln

Art.Nr.:

Blatt 1 / 2

A2

Index	Änderung	Datum	Name	Urspr.	Ers. für	Ers. durch	CAD-Nr.:	inv